Technisches Datenblatt

Produktmerkmale

Glühplatten-Herd Gas mit statischem Elektrobackofen GN 2/1 - 3x Brenner 400 V / 3N		
Modell	**SAP -Code**	00018742
STPT 70/80 21 GE	**Eine Gruppe von Artikeln - Web**	Herde



- Gerätetyp: Kombiniertes Gerät
- Zündung: Piezo+večný plamen
- Schutz der Kontrollen: IPX4
- Material: Edelstahl

SAP -Code	00018742	**Wird geladen**	400 V / 3N - 50 Hz
Netzbreite [MM]	800	**Gasleistungsaufnahme [KW]**	25.400
Nettentiefe [MM]	700	**Art des Gas**	Erdgas, Propan Butan
Nettohöhe [MM]	900	**Breite des internen Teils [MM]**	657
Nettogewicht / kg]	135.00	**Tiefe des internen Teils [MM]**	558
Power Electric [KW]	6.300	**Höhe des inneren Teils [MM]**	335

RM GASTRO, s.r.o.,
Třída Čs. armády 816,
391 81 Veselí nad Lužnicí 1, ID:49825062

Technisches Datenblatt

Technische Zeichnung

Glühplatten-Herd Gas mit statischem Elektrobackofen GN 2/1 - 3x Brenner 400 V / 3N		
Modell	**SAP -Code**	00018742
STPT 70/80 21 GE	**Eine Gruppe von Artikeln - Web**	Herde

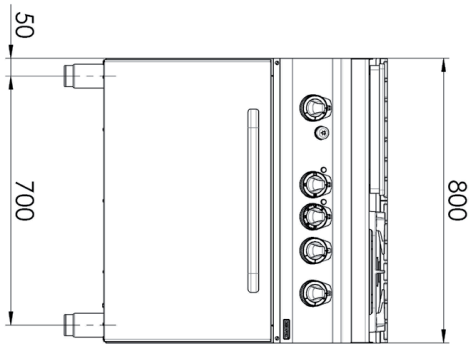

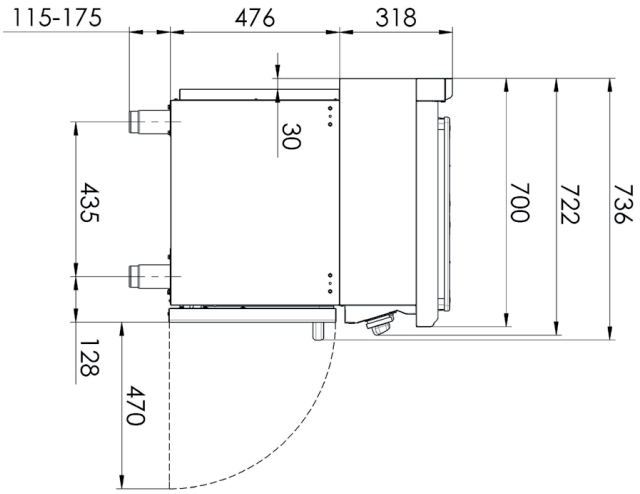

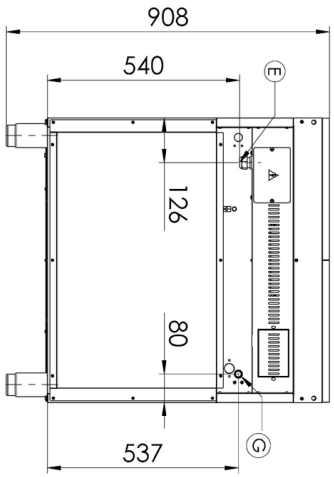

RM GASTRO, s.r.o.,
Třída Čs. armády 816,
391 81 Veselí nad Lužnicí 1, ID:49825062

Technisches Datenblatt

technische Parameter

Glühplatten-Herd Gas mit statischem Elektrobackofen GN 2/1 - 3x Brenner 400 V / 3N		
Modell	**SAP -Code**	00018742
STPT 70/80 21 GE	**Eine Gruppe von Artikeln - Web**	Herde

1. **SAP -Code:**
   00018742
2. **Netzbreite [MM]:**
   800
3. **Nettentiefe [MM]:**
   700
4. **Nettohöhe [MM]:**
   900
5. **Nettogewicht / kg]:**
   135.00
6. **Bruttobreite [MM]:**
   840
7. **Grobtiefe [MM]:**
   800
8. **Bruttohöhe [MM]:**
   975
9. **Bruttogewicht [kg]:**
   135.00
10. **Gerätetyp:**
    Kombiniertes Gerät
11. **Konstruktionstyp des Geräts:**
    mit Unterbau
12. **Power Electric [KW]:**
    6.300
13. **Wird geladen:**
    400 V / 3N - 50 Hz
14. **Gasleistungsaufnahme [KW]:**
    25.400
15. **Zündung:**
    Piezo+večný plamen
16. **Art des Gas:**
    Erdgas, Propan Butan
17. **Schutz der Kontrollen:**
    IPX4
18. **Material:**
    Edelstahl
19. **Indikatoren:**
    Betrieb und Heizen
20. **Arbeitsplatzmaterial:**
    AISI 304
21. **Dicke der Arbeitsplatte [MM]:**
    1.20
22. **Anzahl der Stromkontrollstadien:**
    6
23. **Sicherheits -Thermoelement:**
    Ja
24. **Sicherheitsthermostat:**
    Ja
25. **Sicherheitsthermostat bis zu x ° C:**
    360
26. **Anzahl der Brenner/heißen Teller:**
    3
27. **Art der Gaskochzonen:**
    Grillplatte + klassisch
28. **Brennertyp:**
    Messing, zerlegbar

RM GASTRO, s.r.o.,
Třída Čs. armády 816,
391 81 Veselí nad Lužnicí 1, ID:49825062

Technisches Datenblatt

technische Parameter

Glühplatten-Herd Gas mit statischem Elektrobackofen GN 2/1 - 3x Brenner 400 V / 3N		
Modell	**SAP -Code**	00018742
STPT 70/80 21 GE	**Eine Gruppe von Artikeln - Web**	Herde

29. Ofentyp:
elektrisch, statisch

30. Ofengröße:
GN 2/1

31. Ofenmaterial:
Edelstahl

32. Breite des internen Teils [MM]:
657

33. Tiefe des internen Teils [MM]:
558

34. Höhe des inneren Teils [MM]:
335

35. Maximale Temperatur der inneren Kammer [° C]:
300

36. Mindesttemperatur der inneren Kammer [° C]:
50

37. Anschluss an ein Kugelventil:
1/2

RM GASTRO, s.r.o.,
Třída Čs. armády 816,
391 81 Veselí nad Lužnicí 1, ID:49825062